verze 01/2017

MONTÁŽNÍ A PROVOZNÍ NÁVOD PRO HŘEBENOVÉ POHONY

[Řada Systém 0]+

ARTUS, s.r.o., Čechova 1433, 256 01 Benešov, tel.: 317 728 958
IČ/DIČ: 25793985/CZ25793985, reg. v OR vedeného MS v Praze, oddíl C, vložka 70841

MONTÁŽ PŘEVODOVKY NA TÁHLO

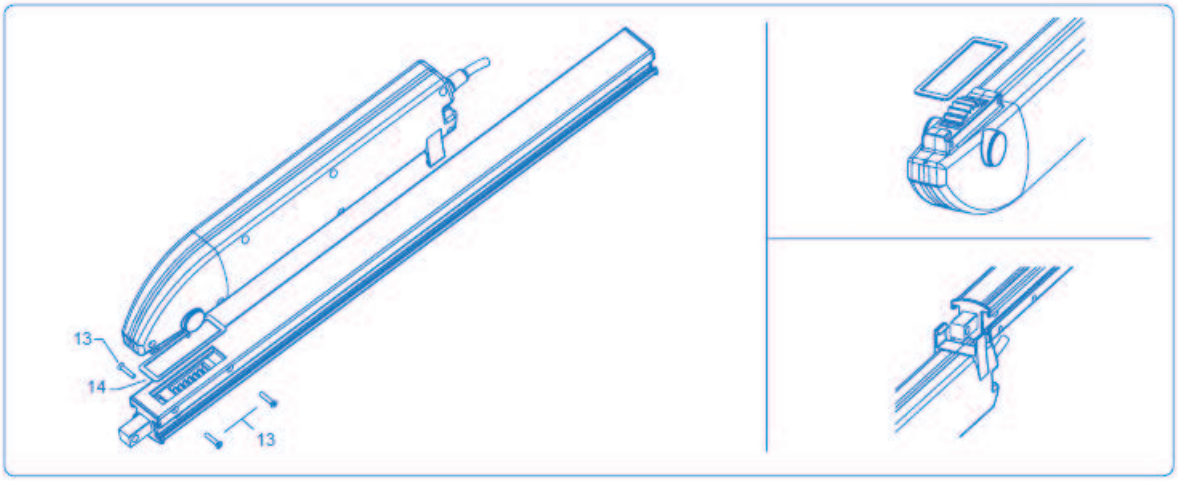

A. Natočte převodovku jako na obrázku a nasaďte kolem rámu těsnění (14). Z přední strany zasuňte převodovku do dutého profilu pro ozubenou tyč. Převodovku přesuňte tak, aby se dostal ozubený převod do výšky oválného otvoru. Vložte do příslušného místa obdélníkový rámeček. Vložte do příslušných otvorů v dutém profilu ozubené tyče čtyři šrouby (13), dejte pozor, aby těsnění bylo stisknuto přibližně v 1 mm (14). Zašroubujte a čtyři šrouby (13) v závitových otvorech na rámu převodovky dotáhněte.

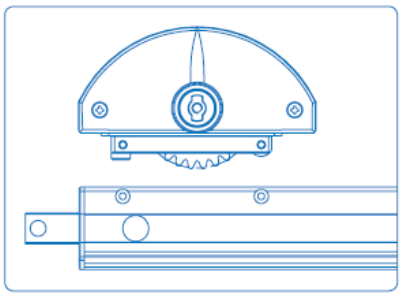

B. Pro montáž náhonu použijte stejný postup podle popisu v bodě A, dbejte přitom na to, abyste upevnili ozubené kolo jako na obrázku, to znamená tak, aby uložení unášecího klínku bylo natočeno o 90° vůči dolnímu kraji plastové skořepiny. Navíc musí být hranatý zub plastové skořepiny natočen směrem k výstupu ozubené tyče.

POPIS MONTÁŽE NA VÝKLOPNÁ OKNA

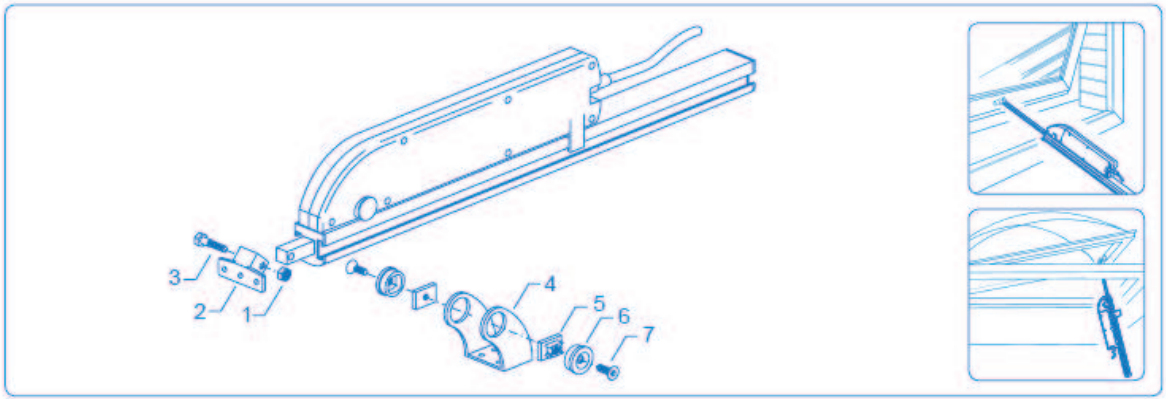

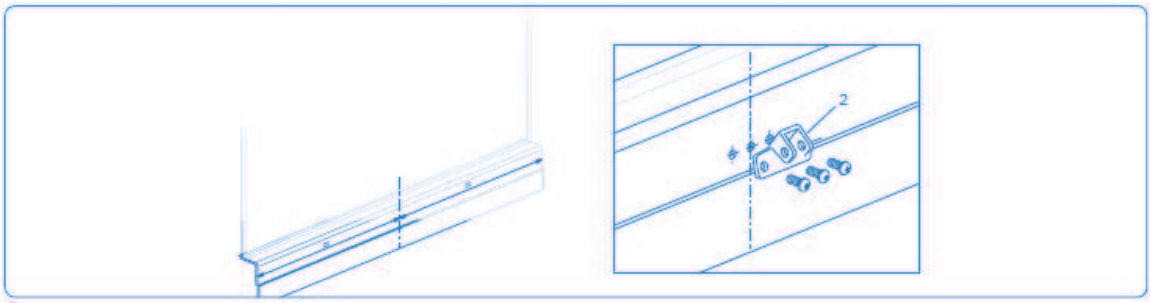

C. Zjistěte a vyznačte středovou čáru křídla a pevného rámu. Označte upevňovací otvory podle dodaného držáku (2). Pomocí vhodných vrtáků udělejte do křídla otvory tak, aby bylo možné namontovat konzolu hřebene (2). Připevněte konzolu hřebene (2) na křídlo a dotáhněte šrouby (nejsou ve vybavení).

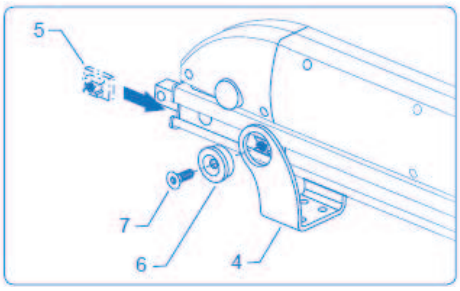

D. Zasuňte kostky s rybinou (5) na vedení vytvořené na bocích táhla a přesuňte je k přední straně. Vložte táhlo do nosného rámu motoru (4). Zasuňte boční upevnění (6) do otvorů držáku (4) a vystřeďte je na rybinovém vedení. Vložte šrouby (7) a pak je zašroubujte bez toho, abyste je dotáhli.

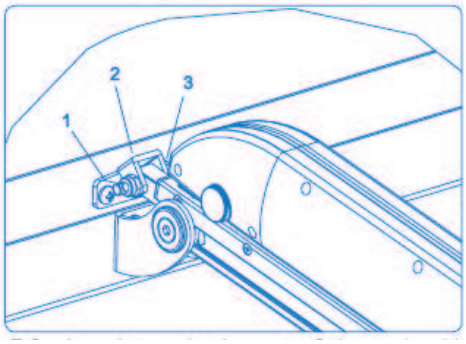

E. Nechte křídlo zavřené a táhlo na konci dráhy (uzavřené), nastavte vše tak, aby se ozubená tyč zasunula do konzoly hřebene (2). Vložte šroub (3) a utáhněte pomocí matky (1). Přesuňte táhlo podél své osy, abyste mohli vynaložit dostatečný tlak na těsnění rámu. Označte upevňovací otvory na rámu podle dodaného nosného rámu motoru (4).

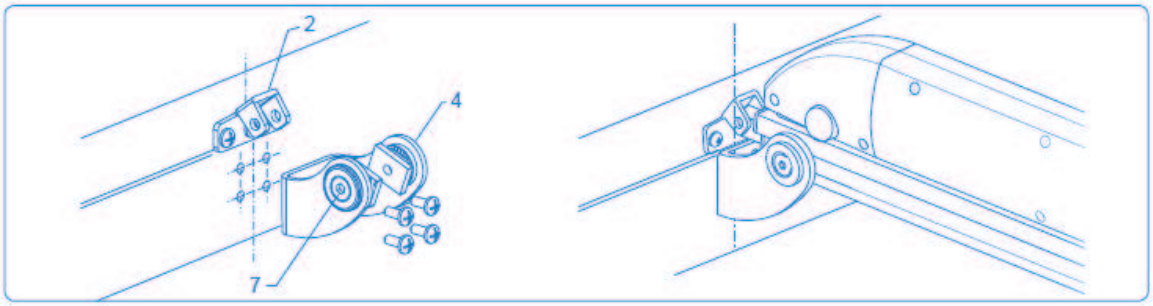

F. Sejměte táhlo z konzoly hřebene (2) a pak sejměte nosný rám motoru (4) z táhla povolením šroubů (7). Vhodným vrtákem vyvrtejte otvory, které jste si předem označili, připevněte nosný rám motoru (4) čtyřmi šrouby (nejsou ve vybavení) a dotáhněte je. Táhlo opět umístěte do nosného rámu motoru (4), připevněte ozubenou tyč na přední držák (2). Přesuňte táhlo podél své osy, abyste mohli vynaložit dostatečný tlak na těsnění křídla. Vložte šrouby (7) a pak je dotáhněte. Připojte pohon podle přiložených elektrických schémat a zkontrolujte jeho činnost.

MONTÁŽ VĚTŠÍHO POČTU VÝKONNÝCH MECHANISMŮ PROSTŘEDNICTVÍM SPOJOVACÍ TYČE (TORZO)

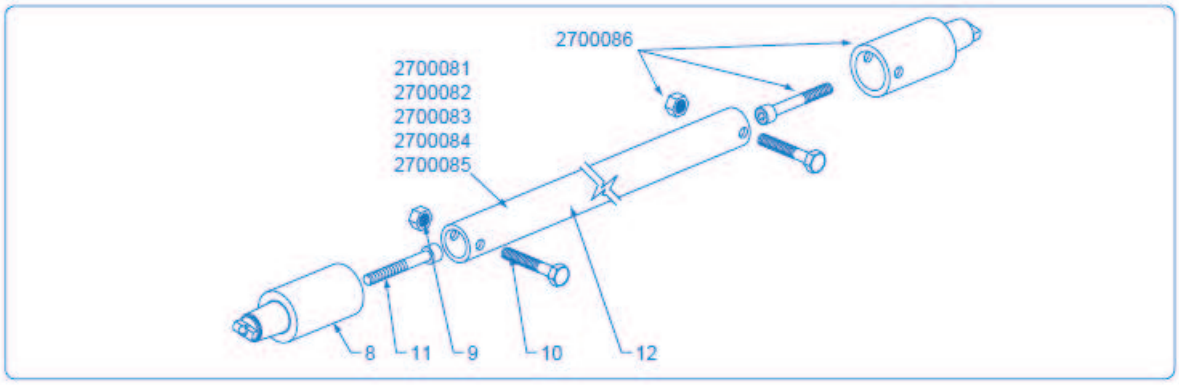

Skupina spojovací tyče		
Kód	**Lb**	**Int = Lb +110**
2700081	890	1000
2700082	1140	1250
2700083	1390	1500
2700084	1640	1750
2700085	1890	2000

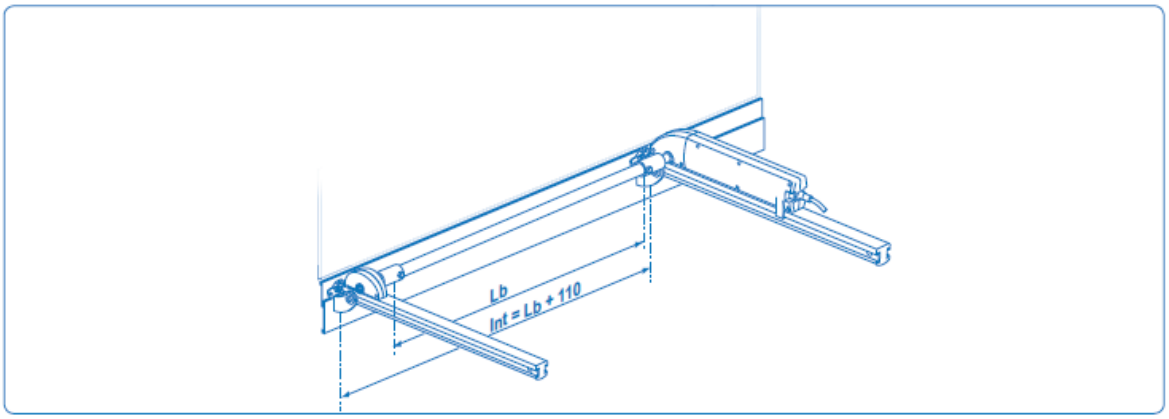

G. Pohon *Systém 0+* může být zapojen paralelně s jiným pohonem *Systém 0+* nebo s táhlem prostřednictvím spojovací tyče. Schéma popisuje uspořádání při montáži a velikosti osových roztečí, které je třeba dodržet.

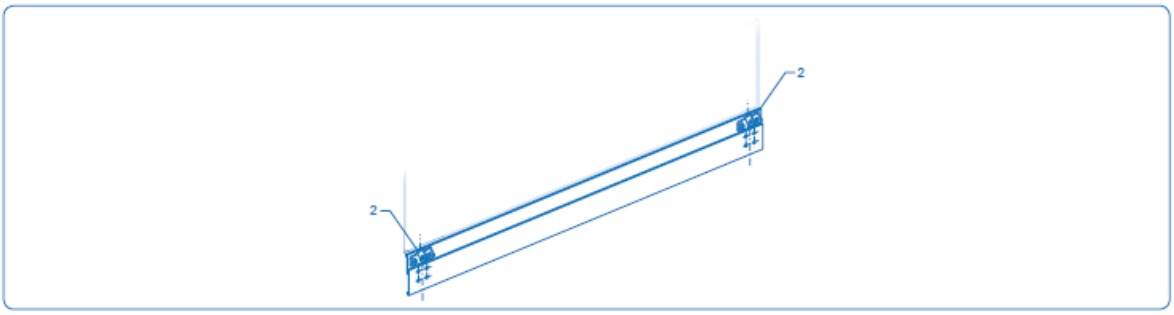

H. Vyznačte na křídlo a na rám osovou rozteč pro montáž dvou pohonů. Připevněte konzoly hřebenů (2) na křídlo a dotáhněte šrouby (nejsou ve vybavení). Proveďte montáž táhel podle postupu uvedeného v bodech: D, E a F.

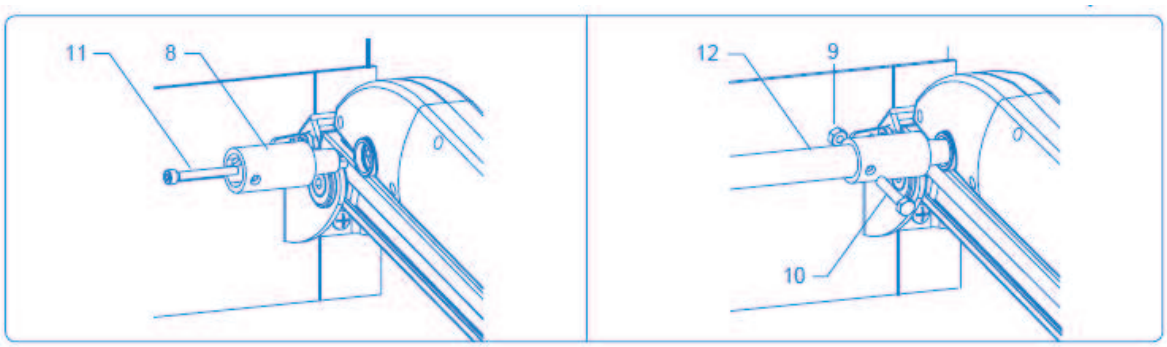

I. Proveďte montáž spojovací tyče podle následujícího postupu: vytáhněte boční zátky z pohonů polospojky (8) namontujte do příslušného uložení a připevněte je šrouby (11), utáhněte je na záběrný moment 5 Nm ± 0,5 Nm, zasuňte ozubenou tyč (12) do polospojek a do otvorů na polospojkách a na tyči vložte šrouby (10). Utáhněte matky (9) na záběrný moment 6 Nm ± 0,5 Nm.

MONTÁŽ NA OKNA S LAMELOVÝMI A LIŠTOVÝMI PROTISLUNEČNÍMI CLONAMI

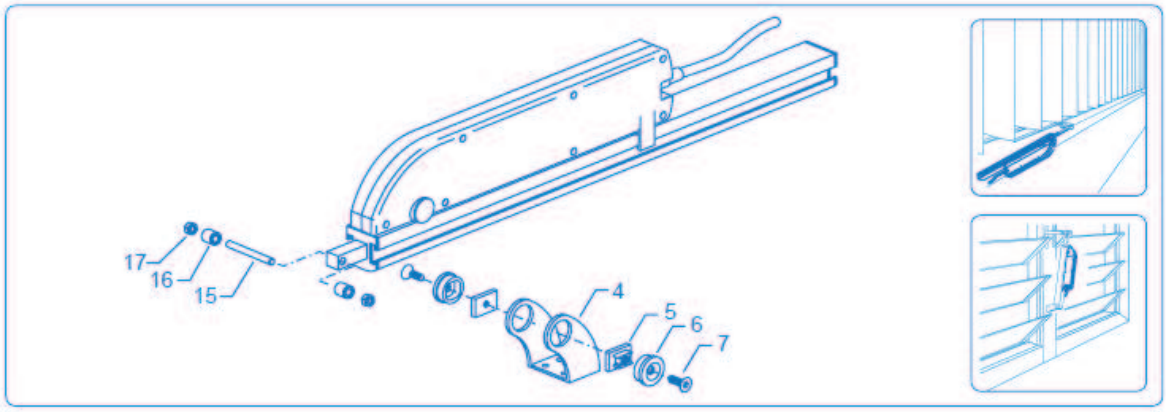

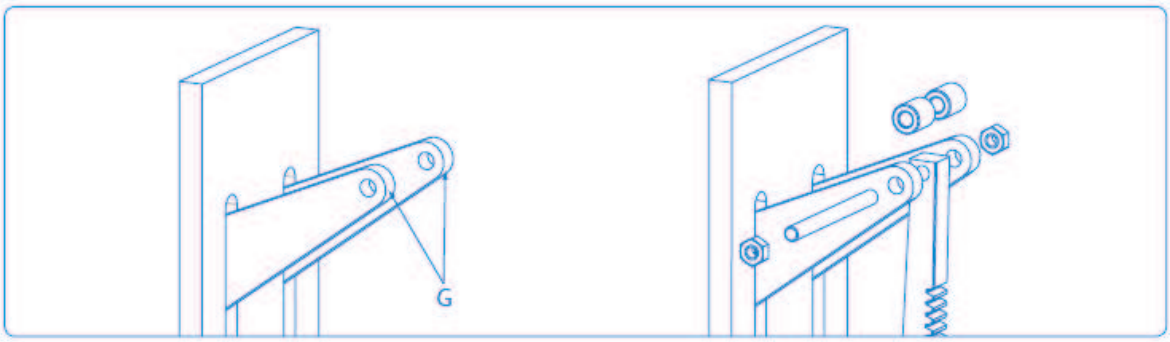

L. Připojte pohon na napájení a uveďte ho do pohybu tak, aby se ozubená tyč dostala zcela ven. Ručně nastavte lamely nebo sluneční clony do uzavřené polohy pomocí ramen „G“. Ozubenou tyč nastavte na střed dvou ramen „G“, zasuňte čen (15) a utáhněte pomocí matek (17). Doporučujeme, abyste namontovali mezi ozubenou tyč a ramena „G“ uzávěry distanční podložky (16) o takové délce, která zaručí vyrovnanost výkonného mechanismu. Čep, matky a distanční podložky nejsou součástí vybavení.

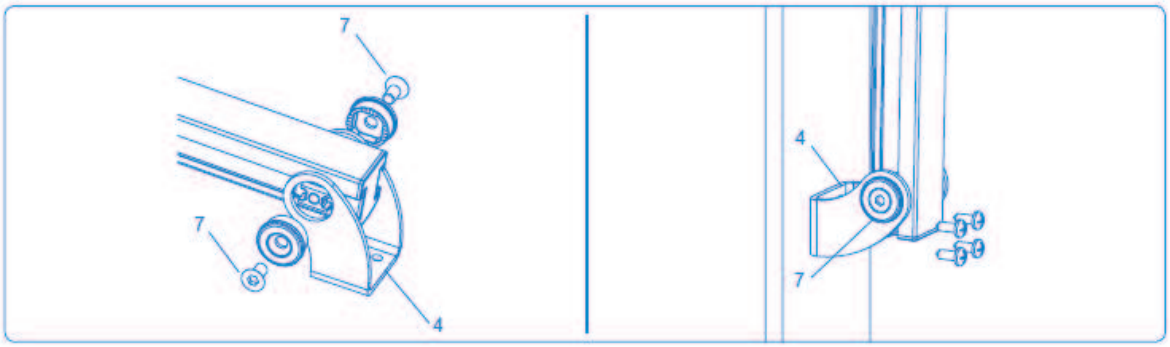

M. Namontujte nosný rám motoru, jak je popsáno ve fázi D a přesuňte ho na zadní část ozubené tyče. Nechte lamely uzavřené a držák nastavte proti svislé stěně uzávěry. Označte upevňovací otvory podle nosného rámu motoru (4). Odmontujte výkonný mechanismus, připevněte nosný rám motoru (4) dotažením šroubů (nejsou ve vybavení), opět namontujte táhlo a utáhněte šroub y (7). Připojte pohon podle přiložených elektrických schémat a zkontrolujte jeho činnost.

ELEKTRICKÉ PŘIPOJENÍ

A vodiče o minimálním průřezu 1 mm^2 nebo o průřezu, který odpovídá elektrickému zatížení a délce vedení.

B dvoupólový přepínač se středovou pozicí OFF (a=otevře/b=zavře).

C hlavní dvoupólový vypínač s minimálním otevřením kontaktů 3 mm.

~ přívodní napětí uvedené na identifikačním štítku

beznapěťový signalizační kontakt

--- přívodní napětí uvedené na identifikačním štítku

* pokud je ozubená tyč zcela zasunutá, uzavře se, dokud je napájen motor, kontakt (NA) připojený na vodiče N° 5 a N°4.
Maximální elektrický proud se žárovkou 1A.

230 V AC porovnávací tabulka vodičů		
Barva	**Číslo**	**Signál**
modrá	1	společný kabel
černá	2	zavře
hnědá	3	otevře
bílá	4	signalizace
červená	5	signalizace

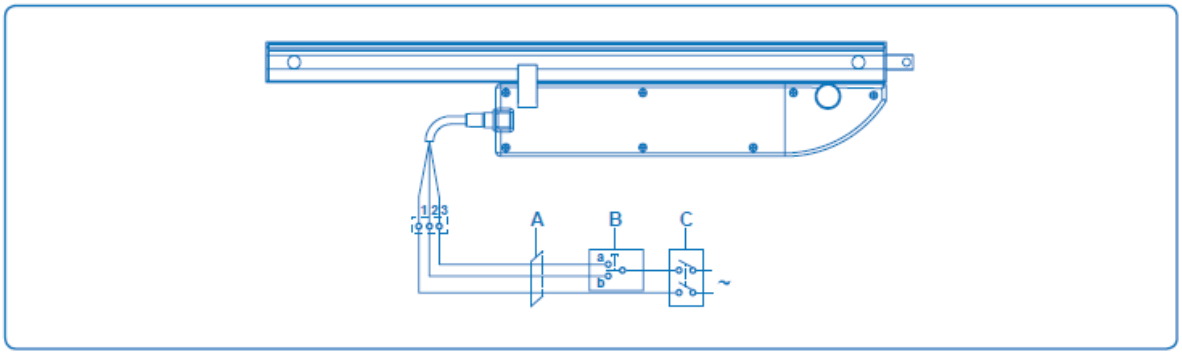

Zapojení jednoho ovládacího mechanismu.

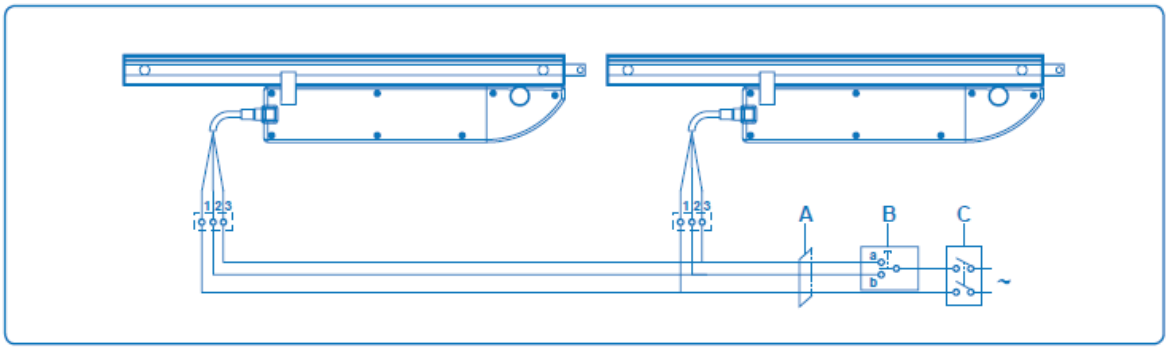

Zapojení více ovládacích mechanismů.

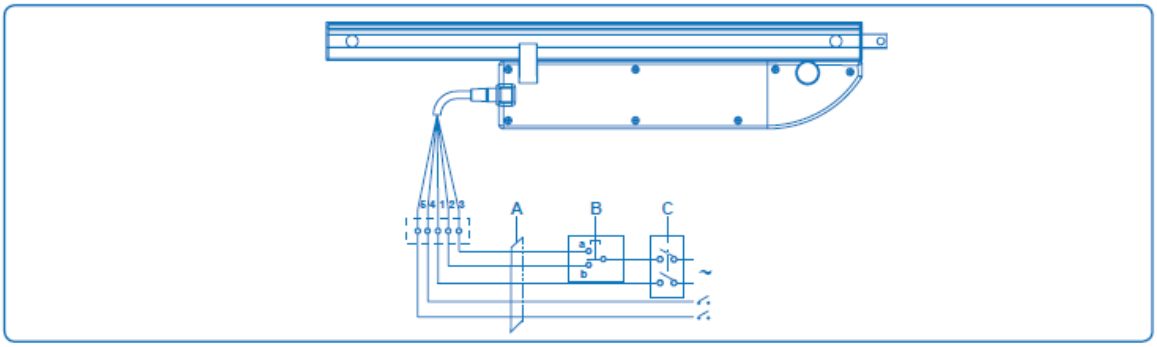

* Zapojení jednoho ovládacího mechanismu se signalizací (speciální verze).

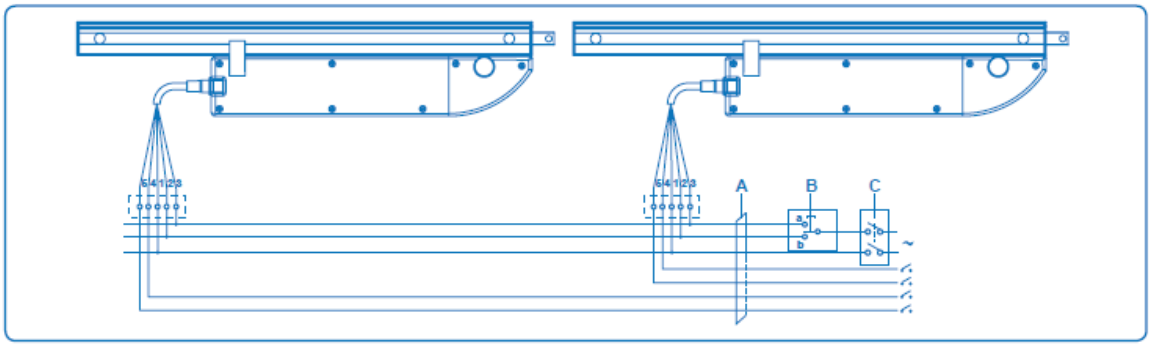

* Zapojení více ovládacích mechanismů se signalizací (speciální verze).

24V DC porovnávací tabulka vodičů		
Barva	**Číslo**	**Signál**
modrá	1	společný kabel
černá	2	zavře
hnědá	3	otevře
bílá	4	signalizace
červená	5	signalizace

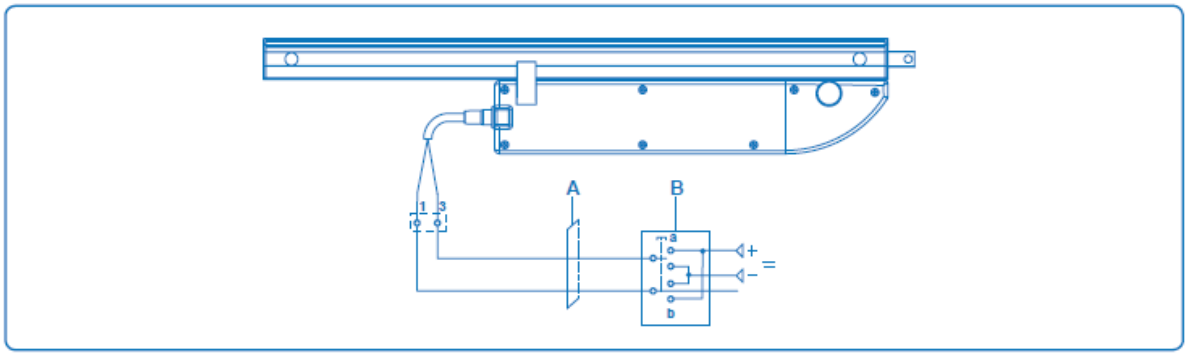

Zapojení jednoho ovládacího mechanismu.

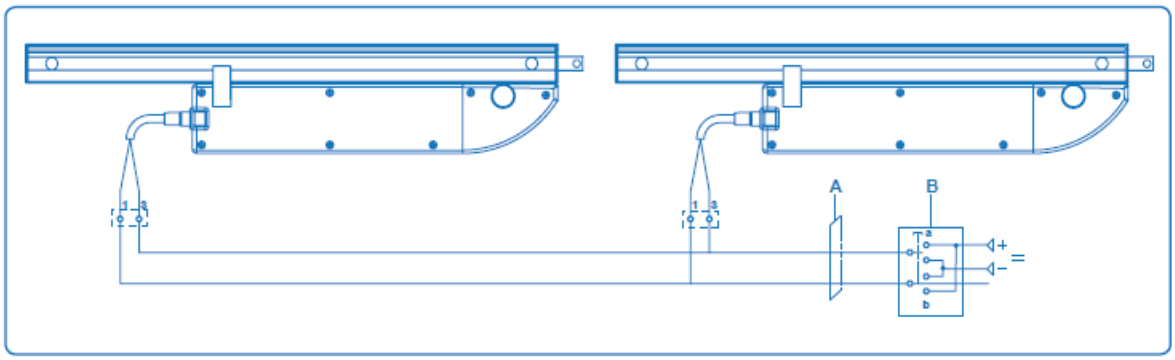

Zapojení více ovládacích mechanismů.

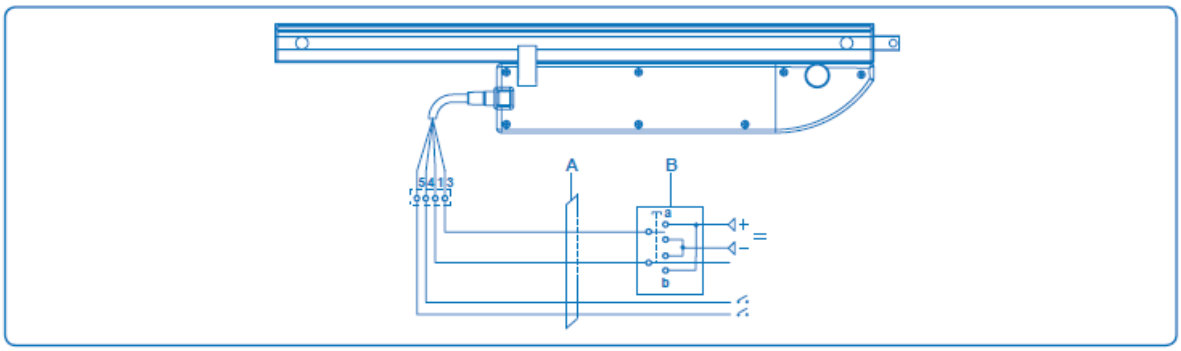

* Zapojení jednoho ovládacího mechanismu se signalizací (speciální verze).

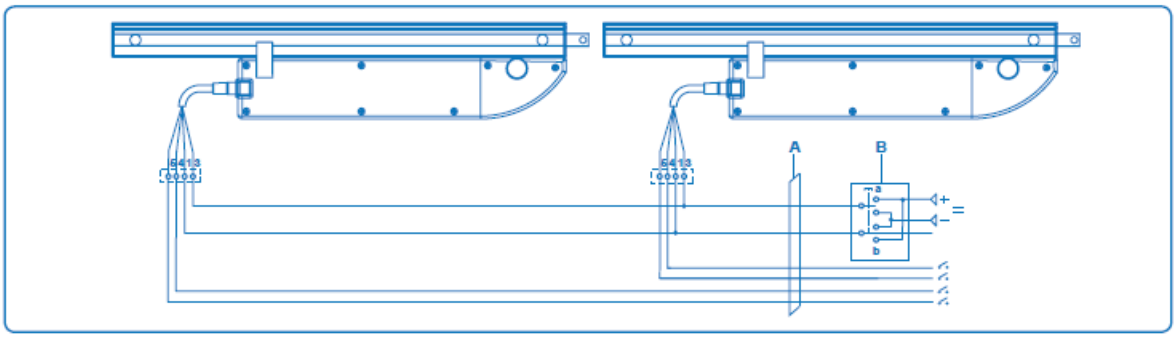

* Zapojení více ovládacích mechanismů se signalizací (speciální verze).

Parametry elektrického rozvodu 24 V DC

Přívodní napětí: 24 V +/- 10%
Ripple max.: +/- 10%
Max. kapacita přívodního vedení: 250 nF
Indukčnost: 10 mH

Chyby, kterým je nutné se vyhnout

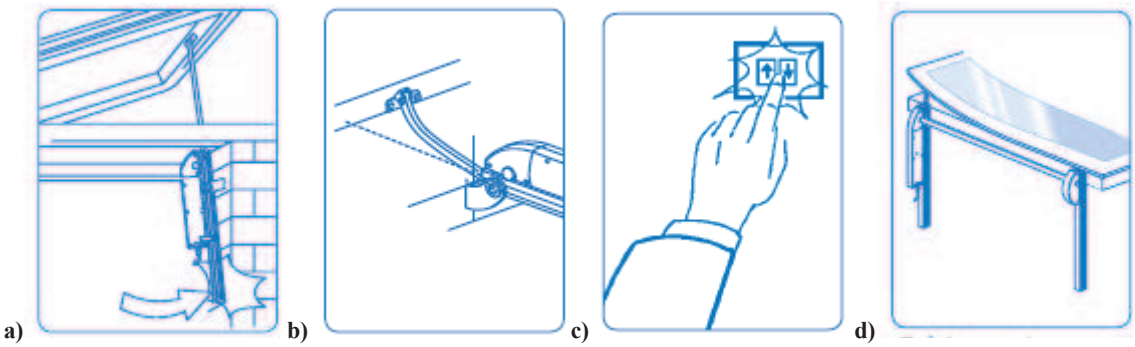

ad a) Ovládací mechanismus se nemůže otáčet pro sledování dráhy otvírání okna.
ad b) Montáž mimo osu ovládacího mechanismu.
ad c) Použití tlačítka bez vzájemné blokace.
ad d) Upevněte ozubené tyče, aby nedošlo k poškození křídla.

Důležitá upozornění !!!

Pohon je vybaven bezpečnostní zónou. Tato zóna se nachází 5cm před maximální otvírací/zavírací fází pohonu. Pokud v této zóně přerušíme otvírací/zavírací povel není možné po znovu stisknutí tlačítka pokračovat v daném směru. Je nutno nejprve opačným chodem opustit tuto zónu a pak dokončit původně zamýšlený chod. Z tohoto hlediska je nutné (hlavně při zavírání okna) držet ovládací tlačítko stisknuté do úplného zavření okna (světlíku). V opačném případě hrozí nedostatečné zavření okna a možnost zatečení do interiéru.

Doporučujeme provést 1x za rok kontrolu:

- mechanických částí pohonu
- zda nedošlo k poškození přívodního napájecího kabelu
- udržovat pohony v čistotě (odstranit nadměrné usazeniny, prach, apod.).